Thalassor

OMEGA150 GAUCHE

150 x 85

> Combiné Balnéo + Douche Hydromassante avec Hammam

thalassor.fr

Thalassor

OMEGA150 GAUCHE

150 x 85

> Caractéristiques détaillées

Descriptif produit

- Combiné Balnéo + Douche Hammam Hydro
- Structure en verre sécurit 6 mm et aluminium
- Coque en acrylique de 1er choix (non recyclé)

Balnéothérapie

- Massage dorsal (4 buses en laiton chromé)
- Massage plantaire (4 buses en laiton chromé)
- 4 Hydrojets EAU + AIR orientables
- 8 Injecteurs d'AIR avec LED ICOLOR+ ®
- Pompe SILENCIA PLUS 900W
- Blower (air chaud pulsé) 200W
- Variateur du débit d'air

Hydrothérapie

- Massage dorsal (6 buses en laiton chromé)
- Buses d'hydromassage orientables en laiton chromé
- Pluie tropicale en laiton chromé 140 jets
- Douchette à main

Hammam (bain de vapeur)

- Générateur Hammam de 3000 W
- Réglage de la durée et de la température
- 2 diffuseurs de vapeur
- Fonction détartrage hammam intégrée

Aromathérapie

- 2 Diffuseurs pour les huiles essentielles

Chromothérapie

- Lumière zénithale LED ICOLOR+ ®
- Éclairage d'ambiance intégré au toit
- 8 Spots de chromothérapie bain LED ICOLOR+ ®
- 2 Spots de chromothérapie bain LED ICOLOR+ ®
- Sélection des couleurs

Musicothérapie

- Connexion audio Bluetooth
- Radio FM avec mémorisations
- Fonction téléphone Bluetooth
- Haut-parleur intégré au toit

Hygiène et sécurité

- Fonction rinçage du circuit balnéo
- Ozonateurs pour la désinfection (baignoire + douche)
- Parois en verre sécurit 6 mm
- Sonde de température

Confort

- Computers tactiles TOUCH PANEL avec Bluetooth
- Réchauffeur d'eau 2000W (maintien de température)
- Siège moulé pour le massage dorsal et le hammam
- Portes coulissantes avec fermeture magnétique
- Appui-tête ergonomique
- Tablettes de rangement en verre
- Ventilation intégrée au plafond

Robinetterie

- Robinetterie 2 éléments en laiton chromé
- Mitigeur avec cartouche céramique
- Robinet inverseur 4 fonctions
- Support de douchette en laiton chromé
- Curseur de douchette réglable en hauteur

Autres équipements inclus

- Flexible d'évacuation diamètre 40 mm
- Bonde extra-plate et vidange avec trop-plein
- Pieds du châssis réglables en hauteur
- Détecteur de niveau (protection)
- Tabliers façade et côté

Dimensions +COLISAGE

Dimensions de la cabine
150 x 85 x 220(h) cm

Poids de la cabine › 200 kg

Colis 1 › Baignoire
160 x 95 x 77 cm

Colis 2 › Vitres
165 x 90 x 34 cm

Colis 3 › Colonne et toit
165 x 123 x 31 cm

Thalassor

OMEGA

> Équipements haut de gamme

Robinet **mitigeur**

La robinetterie de la douche est constituée de 2 éléments. Le mitigeur permet de régler la température ainsi qu'à ajuster le débit d'eau. Le sélecteur, quant à lui, oriente le flux vers la douchette, la pluie tropicale, les buses de massage dorsal ou les buses d'hydromassage.

Pour nos robinetteries, nous avons sélectionné un matériau noble, le laiton massif. En effet, il garantit à la fois précision et confort d'utilisation. Grâce à la qualité de notre chrome, les robinets conserveront pendant de longues années leur aspect d'origine.

Une expérience nouvelle

Imaginez… La douceur d'une averse tropicale sur votre peau, à domicile. Le ciel de pluie en laiton chromé de nos combinés Baignoire Douche Hammam OMEGA vous transporte sous les tropiques.

Ses 140 jets fins vous enveloppent délicatement pour une sensation de détente unique. Ses têtières anticalcaires permettent un entretien facilité pour apprécier, à chaque utilisation, la chaleur d'une pluie tropicale.

Thalassor

OMEGA

> Équipements haut de gamme

Massage
à domicile

Détendez-vous le temps d'une douche et découvrez en toute simplicité les vertus thérapeutiques de l'hydromassage ! Les buses chromées qui équipent la colonne de nos Baignoires Douche Hammam OMEGA offrent un massage dorsal efficace. La cabine est également équipée de buses d'hydromassage sur les colonnes.

En plus de ses effets thérapeutiques, la douche hydromassante apporte détente et relaxation à son utilisateur, grâce à l'action ciblée de l'eau sous pression.

Hammam
performant

Grâce au générateur de vapeur de 3.000 W dont nos combinés Baignoire Douche Hammam OMEGA sont équipés, le temps de chauffe et la montée en température à l'intérieur de la cabine sont assurément optimisés. La vapeur d'eau se propage plus rapidement et uniformément, car nous avons équipé nos combinés de 2 diffuseurs de vapeur.

Afin de minimiser les dépôts de calcaire, nos générateurs de vapeur sont dotés d'un système de vidange automatique.

Thalassor

OMEGA

> Équipements haut de gamme

Éveillez
tous vos sens

Nos Baignoires Douche Hammam OMEGA sont équipées de deux diffuseurs d'huiles essentielles. Utilisées dans un Hammam et additionnées à la chaleur de la vapeur d'eau, les effluves des huiles essentielles se libèrent, traversent le revêtement cutané en quelques instants pour se glisser dans le sang et ainsi agir sur l'ensemble de notre organisme. Découvrez les innombrables bienfaits de l'aromathérapie, à domicile et en toute simplicité !

Fonction
Détartrage

Afin de minimiser les dépôts de calcaire, nos générateurs de vapeur sont dotés d'un système de vidange automatique.

Pour un fonctionnement pérenne de l'appareil, un entretien régulier est essentiel. Cette maintenance est facilitée grâce à un accès direct depuis l'intérieur de la cabine.

En cas d'oubli, une alarme vous avertira lorsqu'il sera nécessaire d'effectuer le détartrage du générateur de vapeur.

Thalassor

OMEGA

> Équipements haut de gamme

Hygiène parfaite

L'hygiène est un point très important sur une baignoire balnéo. En effet, un manque d'entretien pourrait favoriser le développement de bactéries : il est donc essentiel de pouvoir nettoyer facilement et efficacement les circuits de tuyauterie.

Les Baignoires Balnéothérapie de la gamme OMEGA sont équipées d'une fonction rinçage (afin d'éviter la stagnation de l'eau après le bain) ainsi que d'un ozonateur. La garantie d'un système toujours propre !

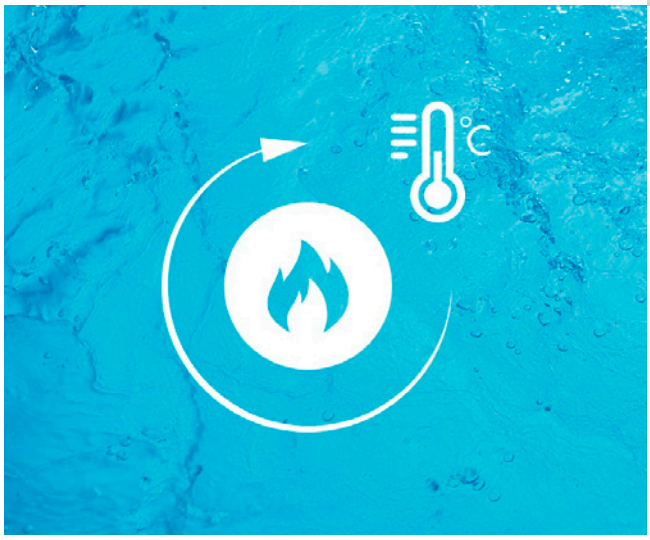

Température constante

Pour vous offrir un confort optimal, un réchauffeur maintient à température constante l'eau de votre bain tout au long de votre séance de balnéo.

Fini l'inconfort d'une eau qui refroidit : vous pouvez vous relaxer dans votre bain aussi longtemps que vous voulez, et à la température de votre choix (ajustable depuis le panneau de contrôle).

Balnéo en silence...

Le niveau sonore d'une baignoire balnéo est crucial, car un bain bruyant ne sera pas propice à la relaxation. Nos pompes haut de gamme offrent un faible volume sonore tout en garantissant un rendement maximal, pour un massage réellement efficace. Elles sont montées sur silentbloc afin de stopper la transmission de vibrations au chassis, lui-même équipé de pieds antivibratiles. L'épaisseur de nos coques contribue également à optimiser l'insonorisation des équipements balnéo.

Thalassor

OMEGA

> Équipements haut de gamme

Massage balnéo

Avec ses nombreux jets (buses dorsales + latérales + plantaires), notre baignoire balnéo OMEGA permet des massages en profondeur, puissants et ciblés.

La répartition des buses sur la baignoire vous garantira un massage complet et efficace. Offrez-vous une nouvelle dimension de relaxation !

Circuit EAU/AIR

Les baignoires balnéothérapie de la gamme OMEGA offrent une qualité et une puissance de massage inégalée.

Un variateur de débit d'air (effet venturi) permet d'ajouter de l'air dans le circuit d'eau, et ce afin d'augmenter encore la puissance du massage.

Circuit AIR (Blower)

Si la pompe est le coeur du système balnéo, le blower est son poumon. Ce moteur ultra-silencieux et de forte puissance propulse de l'air chaud dans l'eau du bain, par l'intermédiaire des injecteurs situés au fond de la baignoire. Sa puissance est modulable.

Des milliers de bulles caressent et massent le corps en le soulevant légèrement, produisant ainsi une douce sensation de flottement. Pour un confort optimal, le blower est équipé d'un réchauffeur.

Thalassor

OMEGA

> Équipements haut de gamme

Computer tactile

Navigation et ergonomie intuitives : afin de garantir un confort d'utilisation optimal, nous avons équipé nos combinés Baignoire Douche Hammam OMEGA d'un panneau de contrôle à touches sensitives.

Accédez aux différentes fonctions de votre baignoire (pompe, blower, maintien de la température, chromothérapie, ozonateur) du bout des doigts !

Appuis-tête

Les bienfaits d'une séance de balnéothérapie ne seraient être complets si le confort dans le bain n'est pas au rendez-vous. Pour cette raison, nos baignoires sont équipées d'appuis-tête ergonomiques, qui optimiseront ce moment de détente et de bien-être. Allongez-vous et fermez les yeux...

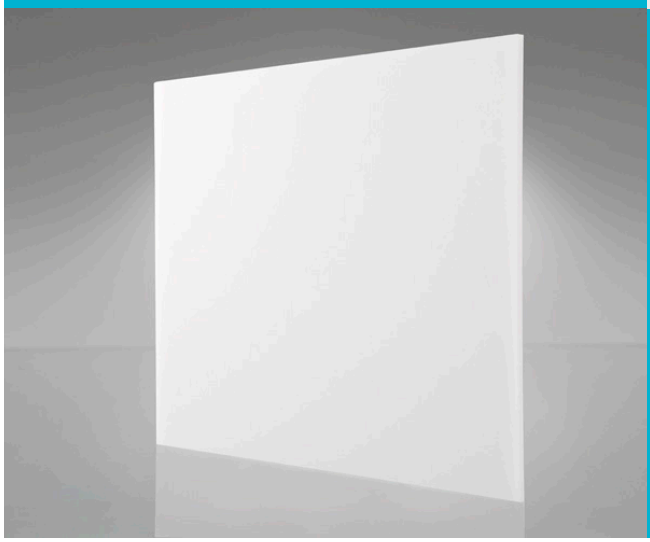

Acrylique 1ère qualité

L'épaisseur de la feuille d'acrylique moulée et du renfort en fibre projetée est cruciale. Plus une coque de baignoire est épaisse, moins elle se déformera sous le poids de l'eau et des utilisateurs.

Nous utilisons de l'acrylique pure Lucite®, LA référence mondiale auprès des meilleurs fabricants de baignoires et spas. Ce matériau offre une excellente résistance à l'usure quotidienne, aux rayures superficielles ainsi qu'aux UV. La blancheur de votre baignoire ne s'atténuera pas au fil du temps !

Thalassor

OMEGA

> Ordinateur tactile

Principales fonctions de l'odinateur tactile

Hammam, chromothérapie, musique, bluetooth, ventilation : toutes les fonctions de votre cabine sont à portée de main ! Le panneau de contrôle à touches sensitives qui équipe nos combinés Baignoire Douche Hammam OMEGA vous offre une navigation et une ergonomie intuitives, pour un confort d'utilisation maximal.

Bluetooth®

Thalassor

OMEGA

> Bienfaits thérapeutiques

Balnéothérapie,
Le toucher

Nos Baignoires Douche Hammam OMEGA sont équipées d'une pompe performante, garantissant une excellente puissance de massage. En complément du circuit eau+air, un blower permet de pulser de l'air par les buses situées sur le fond de la baignoire.

La balnéothérapie désigne l'ensemble des soins et traitements du corps dans l'eau. Elle est considérée comme l'un des agents thérapeutiques naturels les plus puissants, tout en ayant une application facile et pratique.

La balnéothérapie régularise la circulation sanguine, stimule le tonus musculaire, la force nerveuse, la digestion, la nutrition et élimine les toxines et les cellules mortes de notre corps. Elle traite les douleurs dorsales et cervicales, les tensions musculaires, l'arthrite, les maux de tête et combat le stress.

En plus de ses effets thérapeutiques, elle apporte détente et relaxation à son utilisateur. Son fonctionnement s'effectue à l'aide de jets installés dans la baignoire. Ces jets mélangent l'air et l'eau et expulsent l'ensemble sous pression. Son efficacité peut être intensifiée par l'utilisation de produits phytocosmétiques telles que les huiles essentielles.

Thalassor

OMEGA

> Bienfaits thérapeutiques

Nos combinés Baignoire Douche Hammam OMEGA sont équipées d'un générateur de vapeur d'une puissance de 3000W. Très simple d'utilisation (vous n'avez qu'à régler la durée et la température selon vos attentes), votre hammam à domicile vous procurera des moments de détente incomparables. Découvrez dès à présent le bien-être offert par un bain de vapeur !

Hammam,
Les bienfaits d'un bain de vapeur.
À domicile !

L'origine des bains de vapeur prend sa source bien avant l'antiquité, aux confins de l'Orient. Les musulmans, sur la base des thermes romains et grecs, inventèrent le bain de vapeur humide, le hammam, appelé aussi bain maure, ou bain turc. La pratique du hammam s'est développée peu à peu dans le monde à travers ses bienfaits et le plaisir d'y passer d'agréables moments. Véritable source de plaisir et de détente, le hammam est le lieu privilégié pour prendre soin de son corps en douceur.

A travers sa douce émanation de vapeur d'eau chaude, le hammam permet d'ouvrir les pores de la peau, élimine les cellules mortes, dégage les sinus, et facilite la respiration. Il permet également de calmer les tensions musculaires, de libérer efficacement les toxines de notre organisme, et d'évacuer le stress.

Le hammam peut être utilisé de différentes façons :

- Après un effort musculaire, pour détendre les muscles et éviter les courbatures
- Pour son effet revigorant et dynamisant, en terminant la séance par une douche froide
- Pour son effet relaxant, en le faisant suivre d'un bain chaud
- En cas de rhume, il décongestionne les voies nasales et les bronches

Les cabines hammam Thalassor sont équipés d'un diffuseur permettant d'utiliser des huiles essentielles. Nos générateurs de vapeur se remplissent et se vidangent automatiquement à chaque utilisation ce qui permet de réduire considérablement le dépôt de calcaire. Un système de détartrage intégré facilite son entretien.

Thalassor

OMEGA

> Bienfaits thérapeutiques

Hydrothérapie, Le toucher

Nos Baignoires Douche Hammam OMEGA sont équipées de 12 buses d'hydromassage, d'une pluie tropicale (ciel de pluie) au plafond dotée de 140 jets fins, ainsi que d'une douchette à main.

Détendez-vous le temps d'une douche et découvrez en toute simplicité les vertus thérapeutiques de l'hydromassage !

L'hydrothérapie ou le soin du corps par l'eau a pour but de traiter et renforcer l'organisme et de le débarrasser de ses impuretés. Par l'utilisation du froid ou du chaud, l'hydrothérapie éveille les sens, dilate les pores de la peau et élimine les toxines.

Les douches hydromassantes sont des soins très performants pour les problèmes vasculaires entre autres. Relaxante, stimulante, mais aussi drainante, la douche à jets décontracte les muscles et relance la circulation sanguine et lymphatique pour retrouver un corps tonique et des jambes légères.

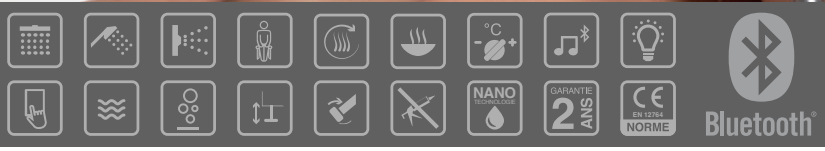

Thalassor

OMEGA

> Bienfaits thérapeutiques

Aromathérapie, L'odorat

Nos Baignoires Douche Hammam OMEGA sont équipées de diffuseurs d'huiles essentielles situé aux 2 sorties du générateur de vapeur.

Découvrez les innombrables bienfaits de l'aromathérapie, à domicile et en toute simplicité !

L'aromathérapie ou l'utilisation des huiles essentielles s'impose comme l'une des thérapies les plus performantes en matière de santé et de beauté, par les soins naturels qu'elle prodigue à notre corps et à notre peau.

Les propriétés des huiles essentielles peuvent être anti-infectieuses, anti-inflammatoires, anti-histaminiques, mais aussi anti-rhumatismales, apaisantes, calmantes ou encore stimulantes. On s'en sert contre plusieurs affections (toux, maux de tête, sinusite, asthme, problèmes digestifs, insomnie, fatigue, blessures sportives, pelade). L'action la plus remarquable des huiles essentielles est de nature antiseptique (contre les bactéries, les virus, les champignons et les parasites).

Utilisées dans un Hammam et additionnées à la chaleur de la vapeur d'eau, les effluves des huiles essentielles se libèrent, traversent le revêtement cutané en quelques instants pour se glisser dans le sang et ainsi agir sur l'ensemble de notre organisme.

Thalassor

OMEGA

> Bienfaits thérapeutiques

Nos Baignoires Douche Hammam OMEGA sont équipées de spots de chromothérapie LED intégrés au plafond de la cabine, ainsi que dans la baignoire.

Découvrez chez vous tous les bienfaits de la chromothérapie lors de chaque scéance de hammam ou d'hydromassage.

Chromothérapie, La vue

Les couleurs naissent des diverses interactions de la lumière. Cette dernière se décompose en 7 couleurs fondamentales : le rouge, le jaune, l'orange, le bleu, le vert, l'indigo et le violet. Chaque couleur nous affecte, mais chacune, à sa manière.

Jaune : Couleur stimulant sur le niveau psychique, symbolique de la clarté, lucidité, l'intellect analytique, l'identité, la confiance en soi. Utilisé dans les traitements comme simulant intellectuel, clarifiant les humeurs, apaise les troubles digestifs, antidiabétique, etc.

Cyan : Couleur calmante sur le niveau physique, symbolique de la communication, l'échange, la réceptivité, le partage, le besoin d'air. Utilisé dans les traitements comme anti-inflammatoire, antipyrétique, rafraîchissant, thermorégulation corporelle, etc.

Magenta : Couleur nourrissante sur le niveau émotionnel, symbolique de l'amour, l'affection, la douceur, l'âme, l'être essentiel, l'enfant intérieur, la vie prénatale. Utilisé dans les traitements thérapeutiques comme stimulant de la convalescence, cicatrisant émotionnel, régularise système cardiovasculaire, etc.

Rouge : Couleur stimulante physique, symbolique de la chaleur, la vitalité et l'énergie. Utilisé dans des traitements thérapeutiques comme stimulant physique et de la sexualité reproductrice, dynamisant, calorifique, anti-froid, etc.

Vert : Les différentes nuances sont des nettoyants psychiques, émotionnels et physiques. Elles favorisent l'autonomie, l'évolution. Elles purifient les toxines du corps et soulagent les troubles des articulations. Elles stimulent l'appareil respiratoire et aident à combattre les maladies infectieuses. Elles sont antiallergiques, antimigraineuses, c'est l'antibiotique des couleurs !

Bleu : Les différentes nuances ont des vertus calmantes. Elles stimulent la sérénité, la concentration. Elles agissent comme anti-inflammatoire et anti-stressant. Elles sont utilisées dans tous les cas d'hypersensibilités du système nerveux ; troubles du sommeil… Elles apaisent également l'anxiété.

Thalassor

OMEGA

> Bienfaits thérapeutiques

Chromothérapie LED ICOLOR+

Nos combinés Baignoire Douche Hammam OMEGA sont équipés de spots leds intégrés au plafond, permettant de créer une ambiance unique. Le fond de la baignoire est également équipé de plusieurs spots. Vous pouvez choisir la couleur et régler l'intensité lumineuse.

Thalassor

OMEGA

> Bienfaits thérapeutiques

Musicothérapie,
L'ouïe

Nos combinés Baignoire Douche Hammam OMEGA sont équipés d'une connexion Bluetooth pour relier une source audio externe telle qu'un smartphone, une tablette ou encore un lecteur MP3. Un haut-parleur est intégré au toit de la cabine. Relaxez-vous en musique lors d'une séance d'hydromassage ou de hammam !

Grâce à son effet psychologique, une musique relaxante peut diminuer la douleur et l'anxiété en abaissant le taux de cortisol (une hormone associée au stress) et en libérant des endorphines qui ont des propriétés à la fois calmantes, analgésiques et euphorisantes. En effet, compte tenu de l'effet de la musique sur le système nerveux central, elle aiderait à réduire le stress et à se relaxer. Elle permet de stimuler l'imagination, d'accroître son dynamisme, de faire surgir des émotions parce qu'elle atteint les gens « au coeur d'eux-mêmes ».

Le corps est une oreille et selon, nos racines et notre histoire, il existe des musiques qui plongent notre corps et notre esprit dans des sensations de bains régénérateurs et relaxants.

De tout temps on a reconnu l'effet thérapeutique de la musique. Les anciens et les cultures traditionnelles la considéraient comme une science sacrée. Auparavant réservées principalement à la psychothérapie, les visées thérapeutiques de la musicothérapie se sont depuis quelques années largement étendues.

L'association de la musicothérapie à l'hydrothérapie et au bain de vapeur permettra donc à l'individu une relaxation optimale de son corps, son coeur et son esprit.

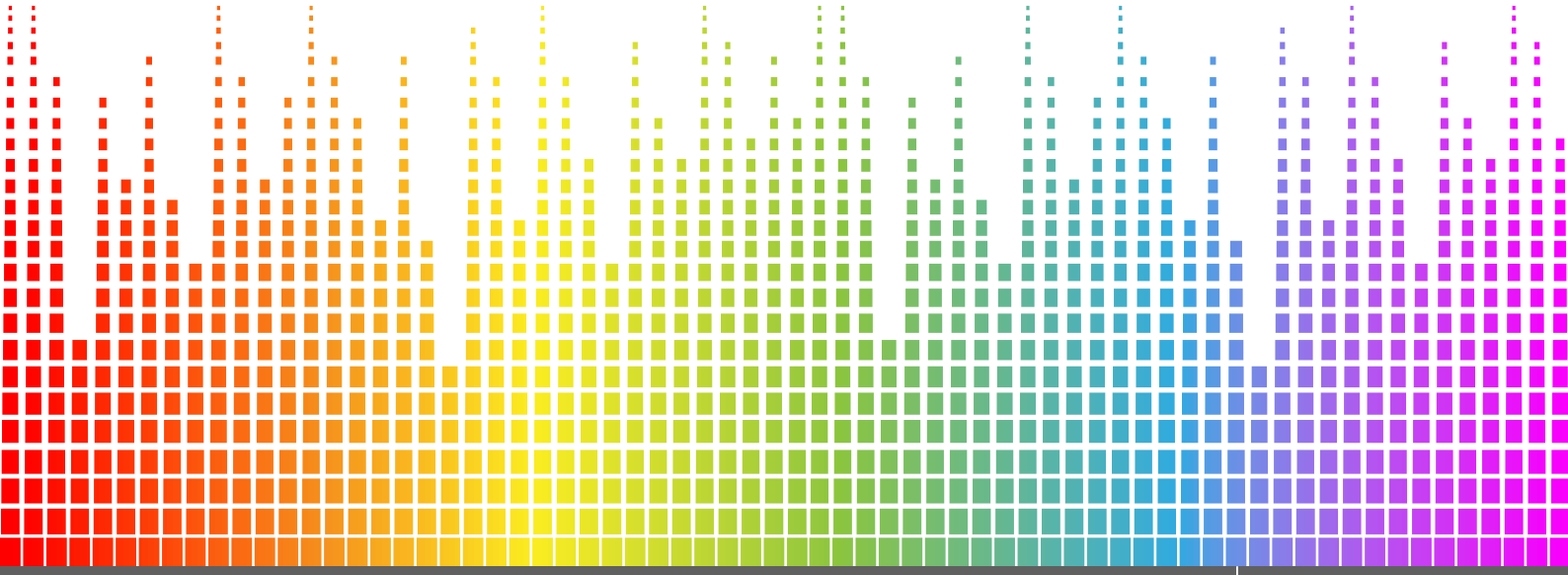

Thalassor

OMEGA150 GAUCHE

150 x 85

> Dimensions

Vue latérale

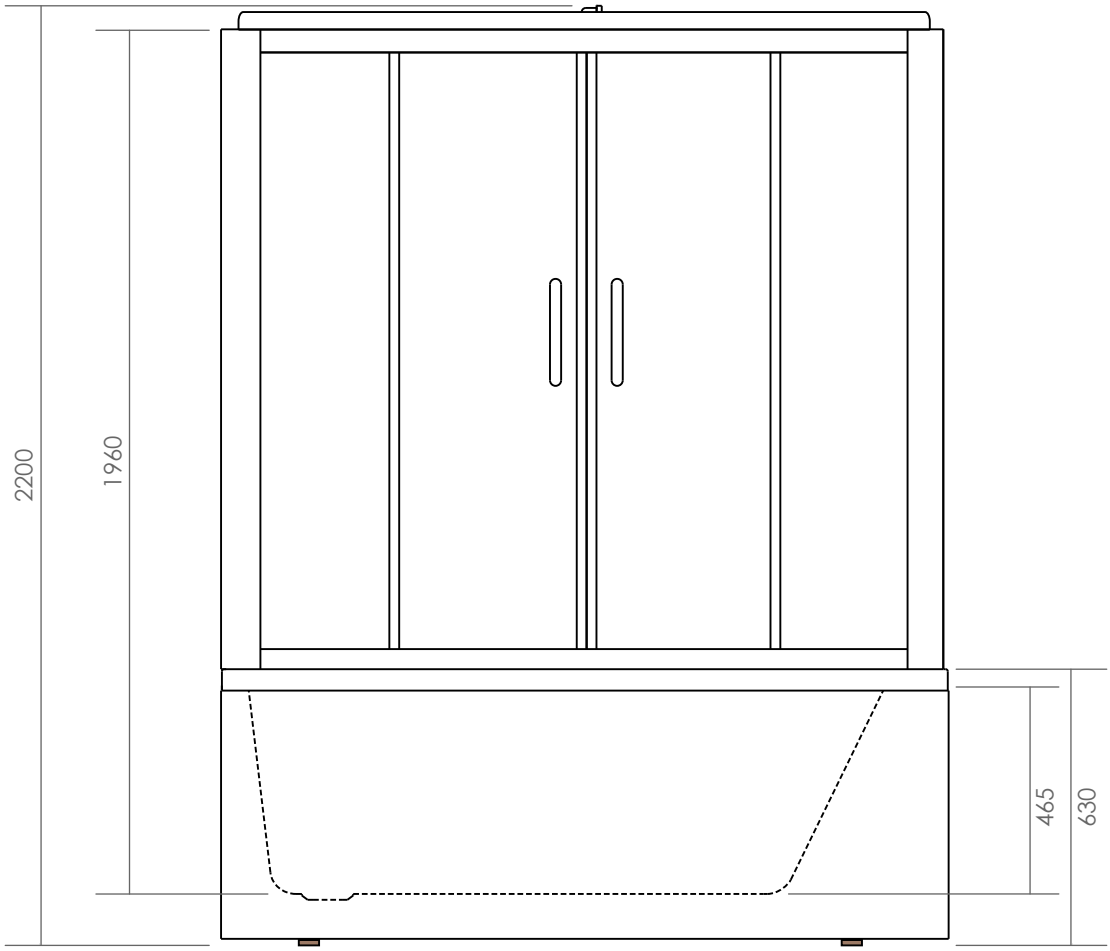

Vue supérieure de la baignoire

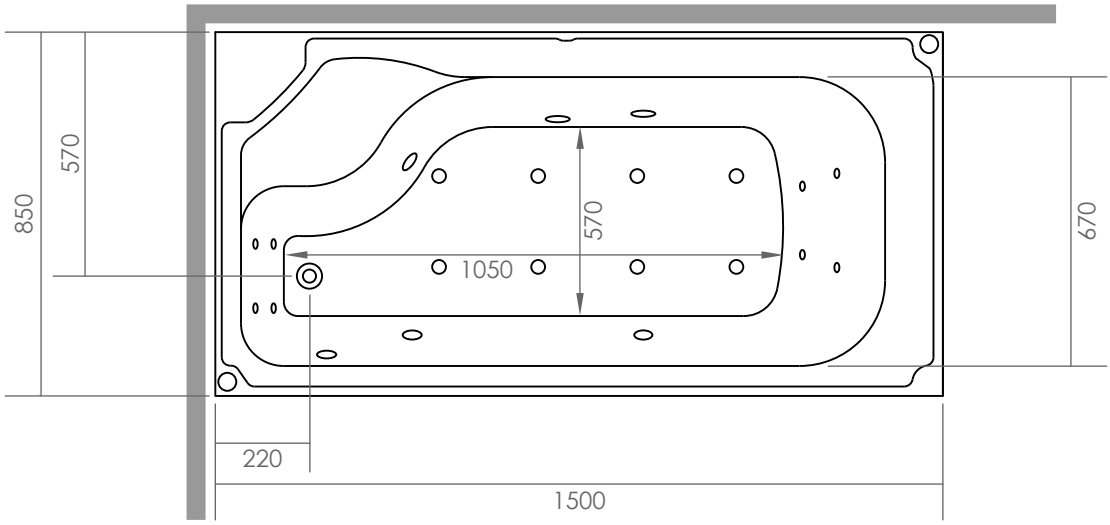

Thalassor

OMEGA150 GAUCHE

150 x 85

> Emplacements des pieds

Emplacements des pieds

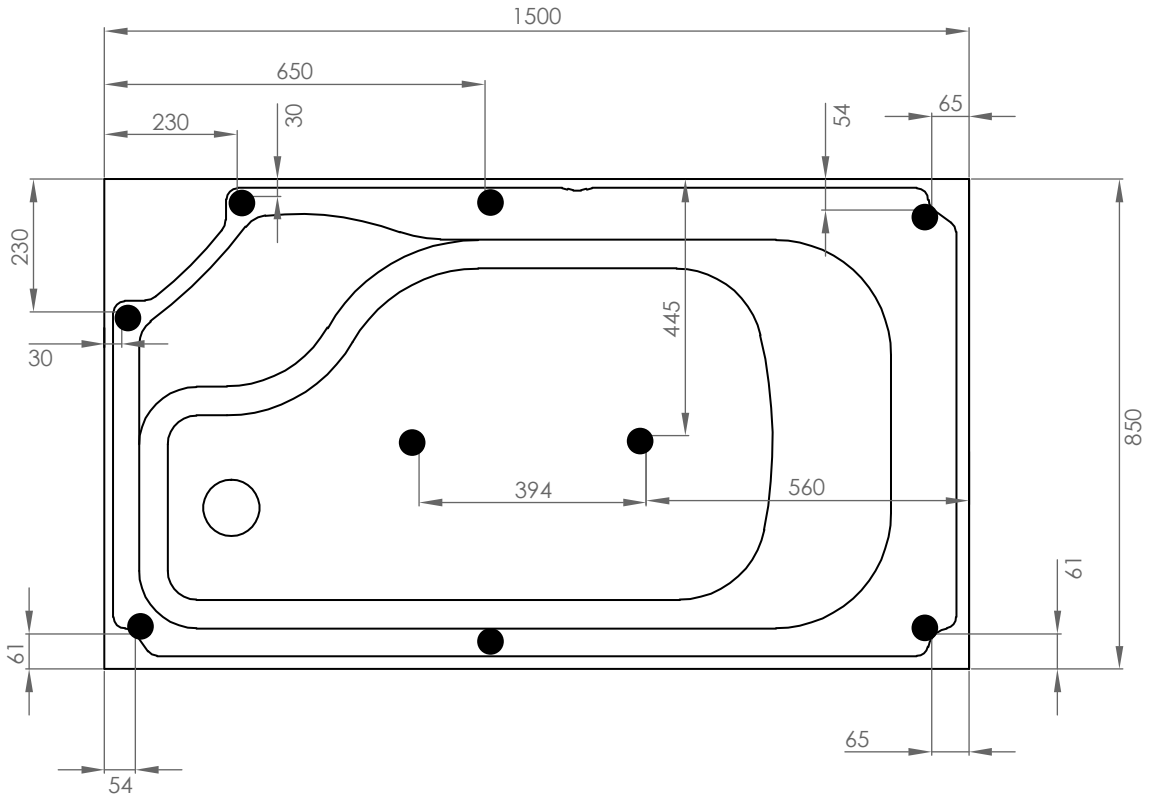

Vue latérale

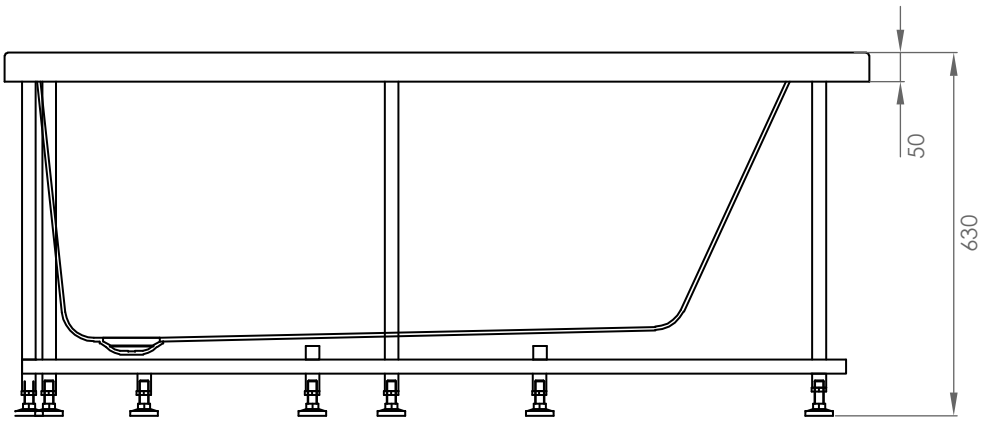

Thalassor

OMEGA150 GAUCHE

150 x 85

> Dimensions

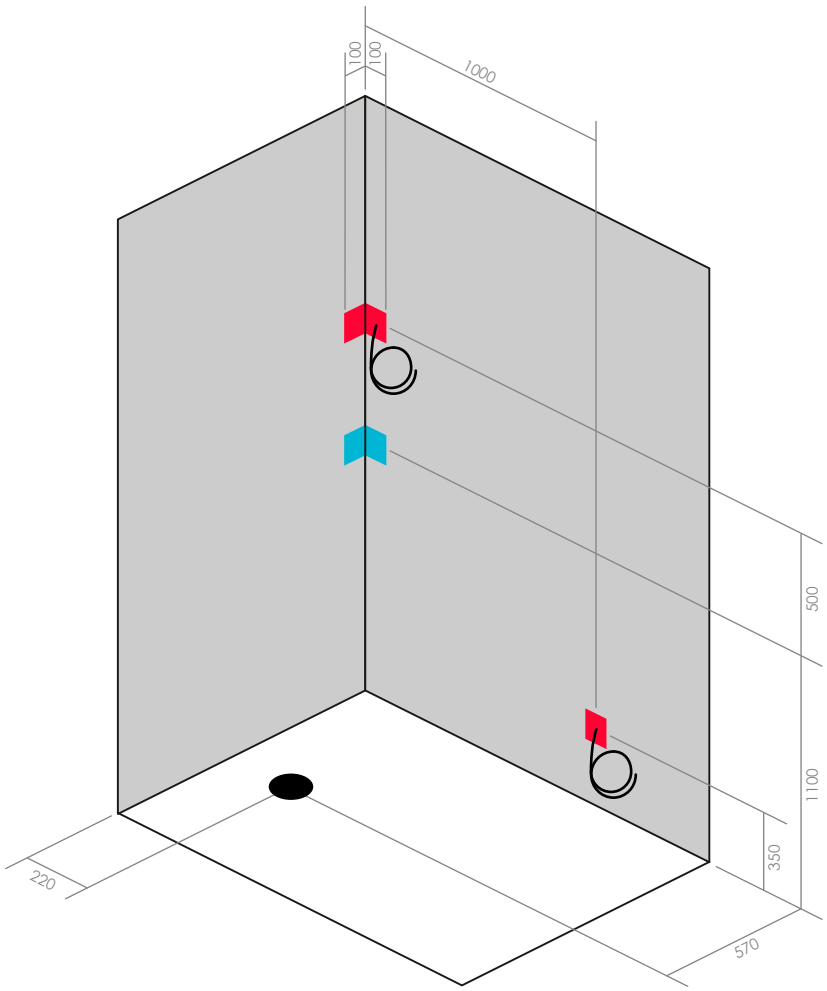

Alimentations électriques

Espace pour prévoir les arrivées électriques (1 pour la balnéo, 1 pour le hammam)
- 2 alimentations 230V protégées par des disjoncteurs de 16A avec différentiel de 30mA
- Section du câble : 3 x 2,5 mm2 (phase, neutre et terre). Laisser 2 mètres de câble sur chaque alimentation pour effectuer le raccordement éléctrique directement aux boitiers de la cabine
- Terre équipotentielle

Arrivées d'eau et évacuation

Espace pour prévoir les arrivées d'eau
- 1 alimentation d'EAU CHAUDE en 15/21 mâle
- 1 alimentation d'EAU FROIDE en 15/21 mâle
- Prévoir 2 flexibles en 15/21 femelle/femelle pour le raccordement

● Emplacement de notre bonde : prévoir une évacuation de diamètre 40mm sous la baignoire, à tout emplacement sauf directement sous la bonde car celle-ci est équipée d'un coude à 90°. L'évacuation ne doit également pas se trouver au même emplacement qu'un des pieds de la baignoire.